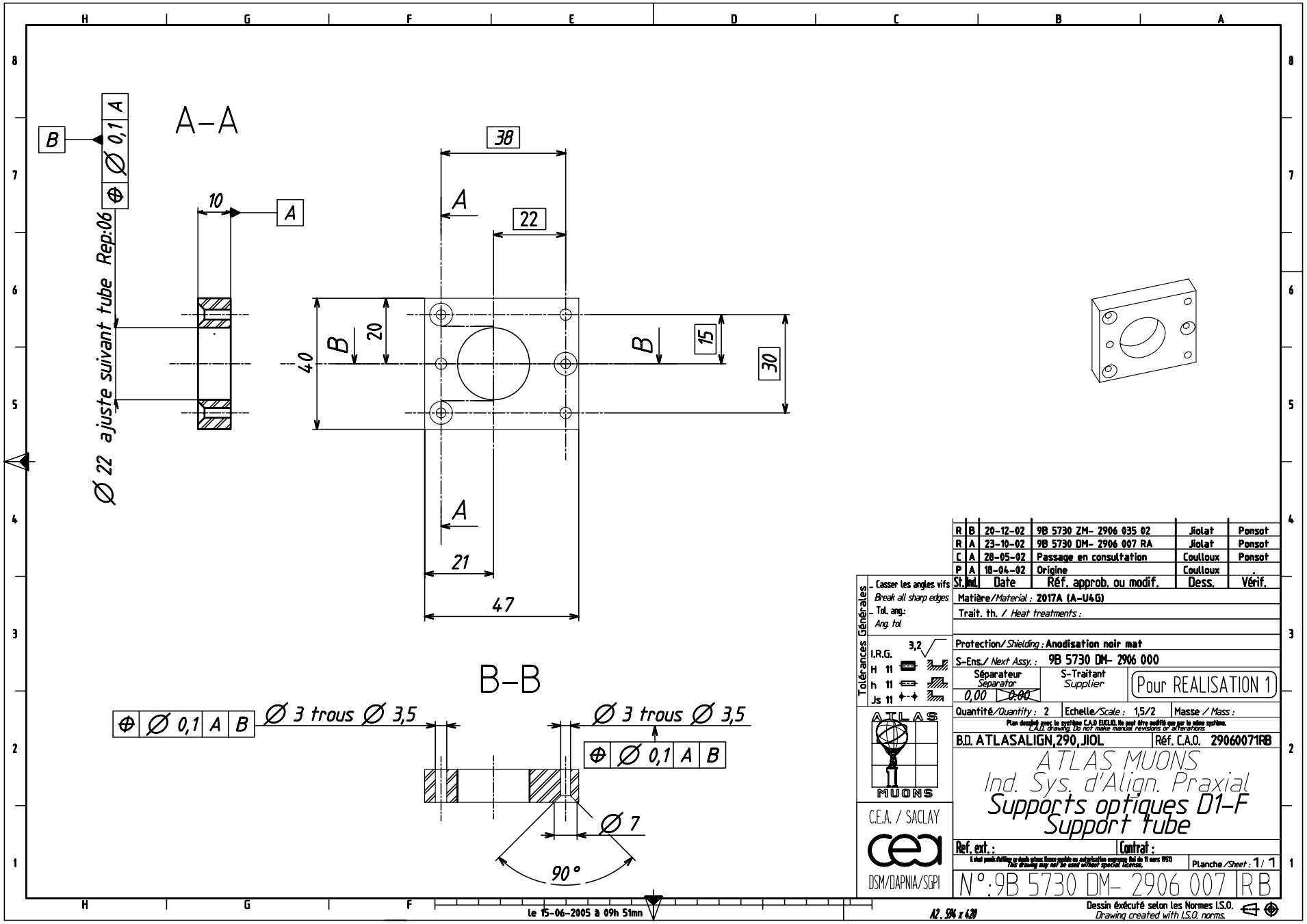
A–A
B
⊕ Ø 0,1 A
Ø 22 ajuste suivant tube Rep:06
10
A
38
A
22
40
B
20
B
15
30
A
21
47
B–B
⊕ Ø 0,1 A B
Ø 3 trous Ø 3,5
Ø 3 trous Ø 3,5
⊕ Ø 0,1 A B
Ø 7
90°
R B 20-12-02 9B 5730 ZM- 2906 035 02 Jiolat Ponsot
R A 23-10-02 9B 5730 DM- 2906 007 RA Jiolat Ponsot
C A 28-05-02 Passage en consultation Coulloux Ponsot
P A 18-04-02 Origine Coulloux .
St. Ind. Date Réf. approb. ou modif. Dess. Vérif.
Tolérances Générales
- Casser les angles vifs
Break all sharp edges
- Tol. ang.:
Ang. tol
I.R.G.
3,2
H 11
h 11
Js 11
Matière/Material : 2017A (A-U4G)
Trait. th. / Heat treatments :
Protection/Shielding : Anodisation noir mat
S-Ens./ Next Assy. : 9B 5730 DM- 2906 000
Séparateur
Separator
0,00
0.00
S-Traitant
Supplier
Pour REALISATION 1
Quantité/Quantity : 2
Echelle/Scale : 1,5/2
Masse / Mass :
Plan dessiné avec le système C.A.O EUCLID. Ne peut être modifié que par le même système.
C.A.D. drawing. Do not make manual revisions or alterations
B.D. ATLASALIGN,290,JIOL
Réf. C.A.O. 29060071RB
ATLAS MUONS
Ind. Sys. d'Align. Praxial
Supports optiques D1-F
Support tube
ATLAS
MUONS
C.E.A. / SACLAY
cea
DSM/DAPNIA/SGPI
Ref. ext. :
Contrat :
Planche /Sheet : 1/ 1
N°:9B 5730 DM- 2906 007 RB
le 15-06-2005 à 09h 51mn
A2. 594 x 420
Dessin éxécuté selon les Normes I.S.O.
Drawing created with I.S.O. norms.