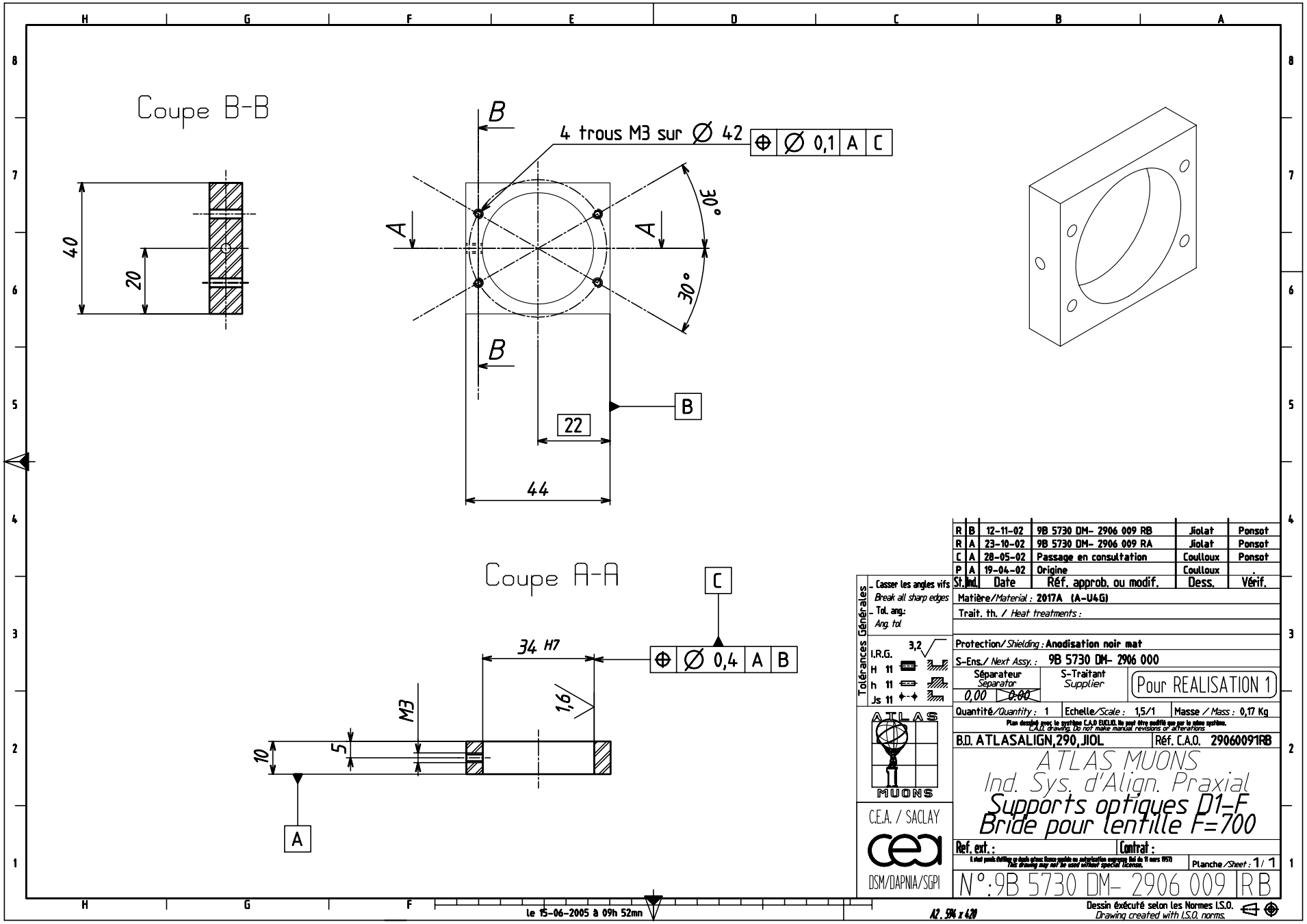
Coupe B-B
40
20
B
4 trous M3 sur Ø 42
⊕ Ø 0,1 A C
A
A
30°
30°
B
B
22
44
Coupe A-A
C
34 H7
⊕ Ø 0,4 A B
M3
1,6
10
5
A
Tolérances Générales
- Casser les angles vifs
Break all sharp edges
- Tol. ang.:
Ang. tol
I.R.G.
H 11
h 11
Js 11
3,2
ATLAS
MUONS
C.E.A. / SACLAY
cea
DSM/DAPNIA/SGPI
R B 12-11-02 9B 5730 DM- 2906 009 RB Jiolat Ponsot
R A 23-10-02 9B 5730 DM- 2906 009 RA Jiolat Ponsot
C A 28-05-02 Passage en consultation Coulloux Ponsot
P A 19-04-02 Origine Coulloux .
St. Ind. Date Réf. approb. ou modif. Dess. Vérif.
Matière/Material : 2017A (A-U4G)
Trait. th. / Heat treatments :
Protection/Shielding : Anodisation noir mat
S-Ens./ Next Assy. : 9B 5730 DM- 2906 000
Séparateur
Separator
0,00 0.00
S-Traitant
Supplier
Pour REALISATION 1
Quantité/Quantity : 1
Echelle/Scale : 1,5/1
Masse / Mass : 0,17 Kg
Plan dessiné avec le système C.A.O EUCLID. Ne peut être modifié que par le même système.
C.A.D. drawing. Do not make manual revisions or alterations
B.D. ATLASALIGN,290,JIOL
Réf. C.A.O. 29060091RB
ATLAS MUONS
Ind. Sys. d'Align. Praxial
Supports optiques D1-F
Bride pour lentille F=700
Ref. ext. :
Contrat :
Planche /Sheet : 1/ 1
N°:9B 5730 DM- 2906 009 RB
le 15-06-2005 à 09h 52mn
A2. 594 x 420
Dessin éxécuté selon les Normes I.S.O.
Drawing created with I.S.O. norms.