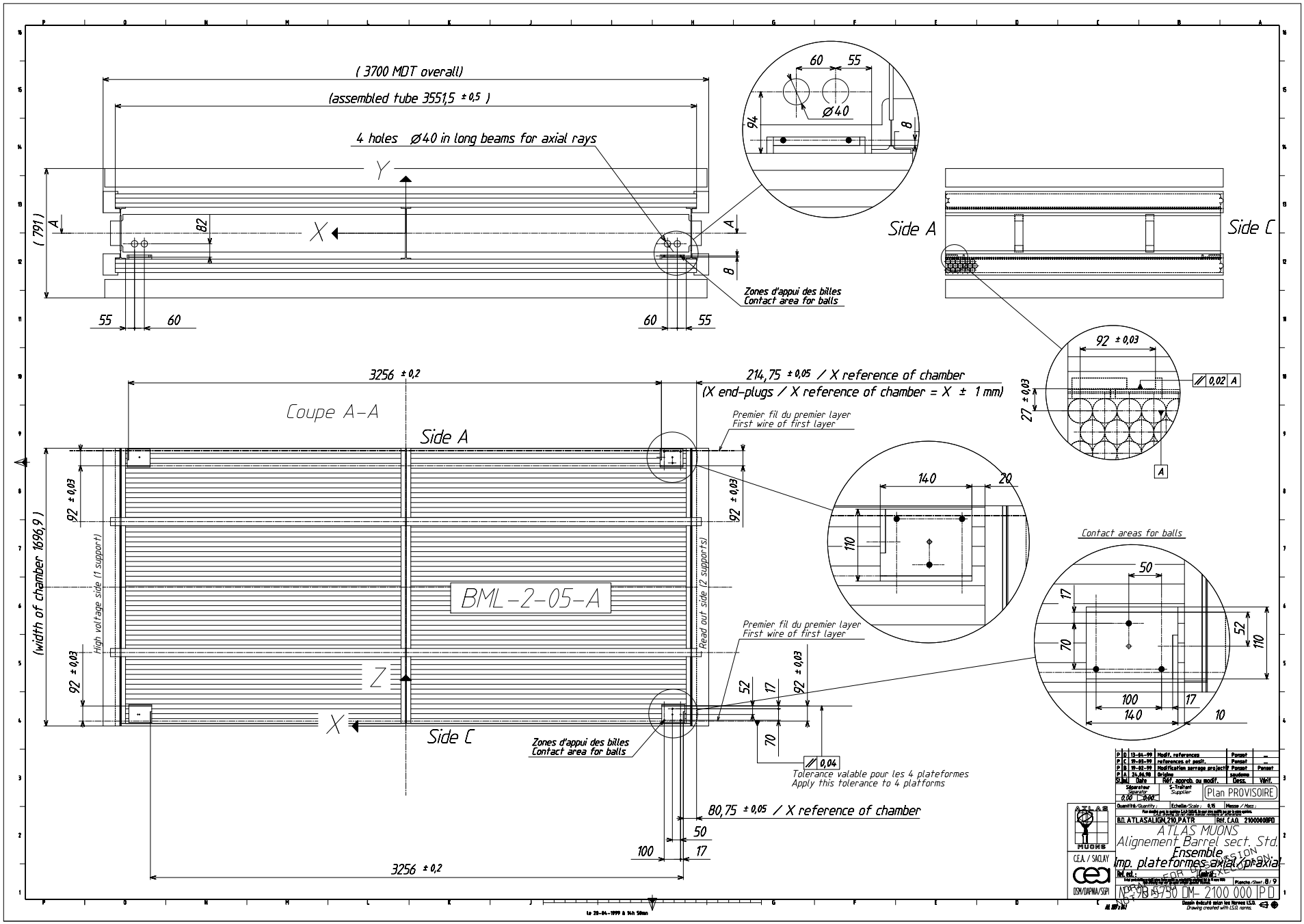

(3700 MDT overall)
(assembled tube 3551,5 ± 0,5)
4 holes Ø40 in long beams for axial rays
Y
X
(791)
A
82
8
55
60
60
55
Zones d'appui des billes
Contact area for balls
60
55
Ø40
94
8
Side A
Side C
92 ± 0,03
27 ± 0,03
0,02 A
A
3256 ± 0,2
214,75 ± 0,05 / X reference of chamber
(X end-plugs / X reference of chamber = X ± 1 mm)
Coupe A-A
Side A
Premier fil du premier layer
First wire of first layer
92 ± 0,03
92 ± 0,03
(width of chamber 1696,9)
High voltage side (1 support)
Read out side (2 supports)
BML-2-05-A
Z
X
Side C
Premier fil du premier layer
First wire of first layer
52
17
92 ± 0,03
70
Zones d'appui des billes
Contact area for balls
0,04
Tolerance valable pour les 4 plateformes
Apply this tolerance to 4 platforms
80,75 ± 0,05 / X reference of chamber
50
100
17
3256 ± 0,2
140
20
110
Contact areas for balls
50
17
70
52
110
100
17
140
10
P D 13-04-99 Modif. references Pansat
P C 19-03-99 references et posit. Pansat
P B 19-02-99 Modification serrage projectif Pansat Pansat
P A 24.06.98 Origine saudeme
St.Ind. Date Réf. approb. ou modif. Dess. Vérif.
Séparateur Separator 0,00 0,00
S-Traitant Supplier
Plan PROVISOIRE
Quantité/Quantity : Echelle/Scale : 0,15 Masse / Mass :
B.D. ATLASALIGN,210,PATR Réf. CAO 2100000BPD
ATLAS MUONS
Alignement Barrel sect. Std.
Ensemble
Imp. plateformes axial/praxial
Ref. ext. : Contrat :
Planche/Sheet : 8/9
NOTIFIED FOR DISCUSSION
NOT FOR EXECUTION
C.E.A. / SACLAY
DSM/DAPNIA/SEPI
NT 98 5750 DM- 2100 000 PD
Dessin évacué selon les Normes I.S.O.
Drawing created with I.S.O. norms.
Le 28-04-1999 à 14h 50mn