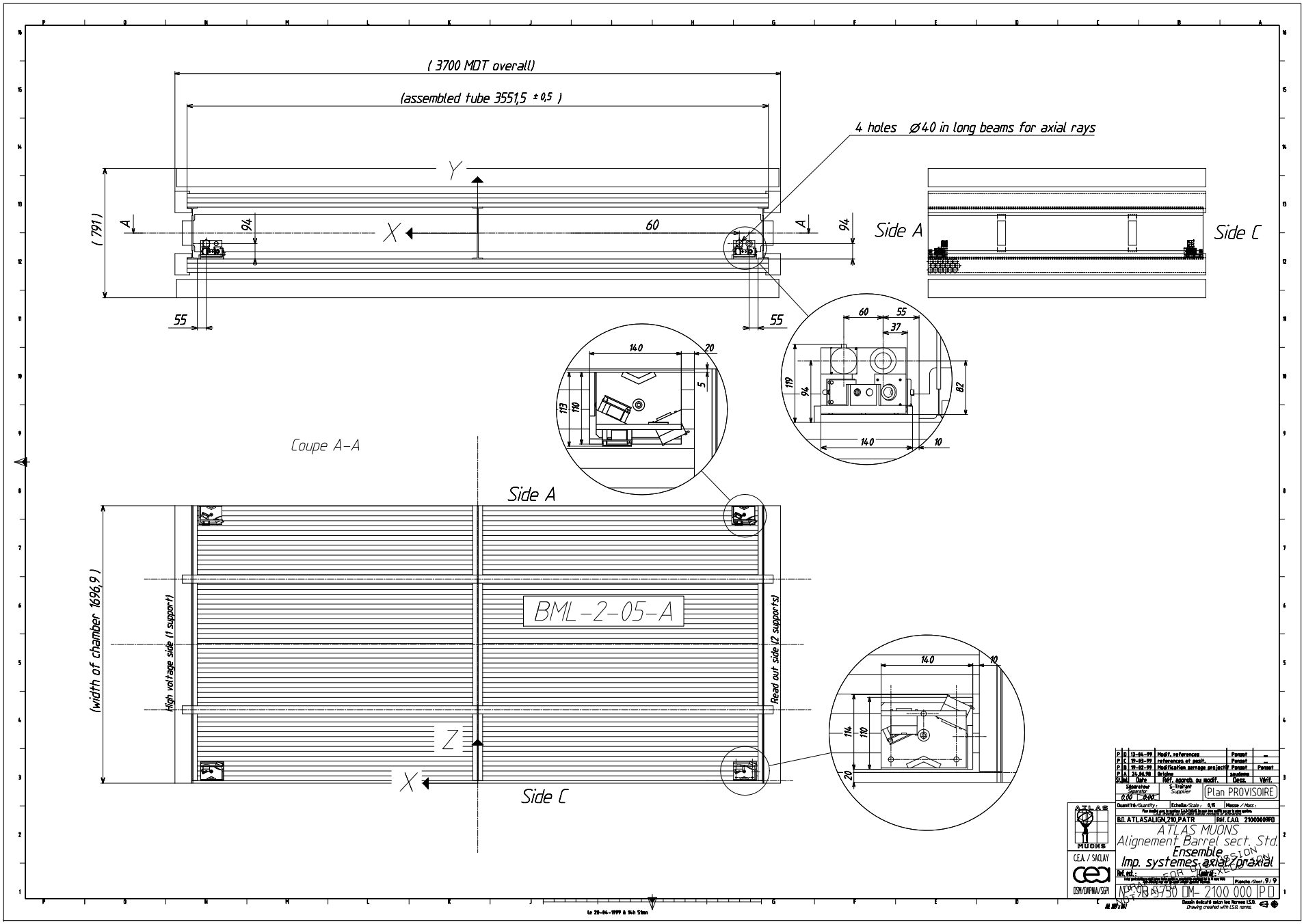

(3700 MDT overall)
(assembled tube 3551,5 ± 0,5)
4 holes Ø40 in long beams for axial rays
Y
X
(791)
A
94
60
55
Side A
Side C
140
20
5
113
110
60
55
37
119
94
82
10
Coupe A-A
Side A
BML-2-05-A
(width of chamber 1696,9)
High voltage side (1 support)
Read out side (2 supports)
Z
X
Side C
114
110
20
P D 13-04-99 Modif. references Pansat –
P C 19-03-99 references et posit. Pansat –
P B 19-02-99 Modification serrage projectif Pansat Pansat
P A 24.06.98 Origine saudemo
Sl.Mod. Date Réf. approb. ou modif. Dess. Vérif.
Séparateur Separator 0.00 0.00
S-Traitant Supplier
Plan PROVISOIRE
Quantité/Quantity : Echelle/Scale : 0,15 Masse / Mass :
B.D. ATLASALIGN,210,PATR Réf. CAO. 21000009PD
ATLAS MUONS
Alignement Barrel sect. Std.
Ensemble
Imp. systemes axial/praxial
Ref. ext. : Contrat : 2
Planche/Sheet : 9/9
NOTIFIED FOR PROVISION
ATLAS MUONS
C.E.A. / SACLAY
DSM/DAPNIA/SEPI
NP-98-5750 DM- 2100 000 PD
Dessin évacué selon les Normes I.S.O.
Drawing created with I.S.O. norms.
Le 28-04-1999 à 14h 51mn