B-B (1 : 4)

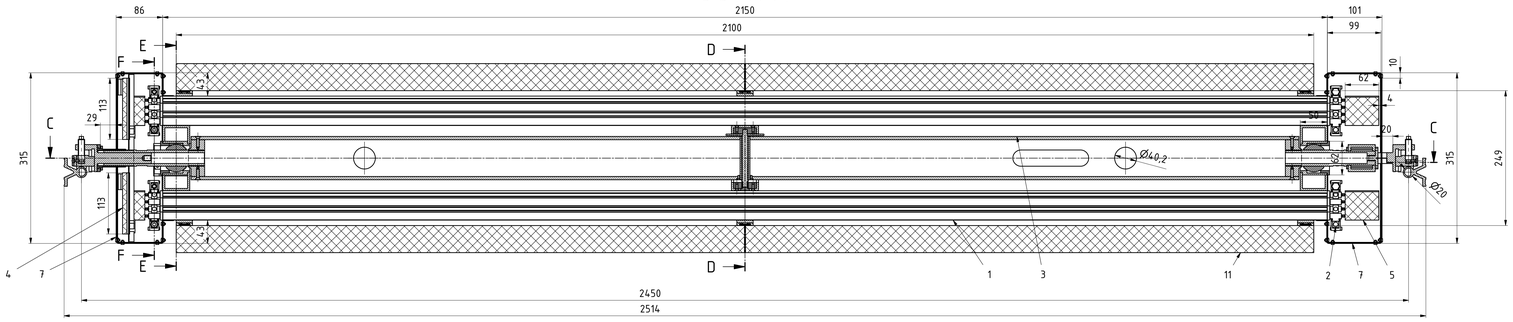

D-D (1 : 4)

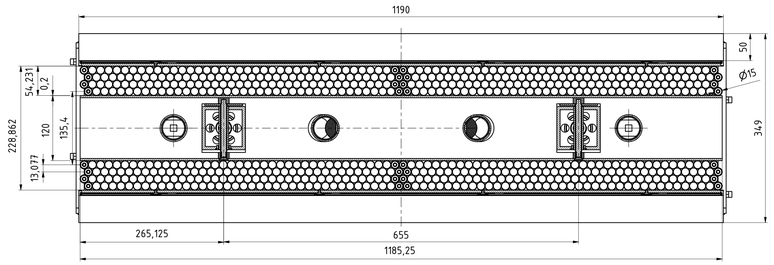

E-E (1 : 4)

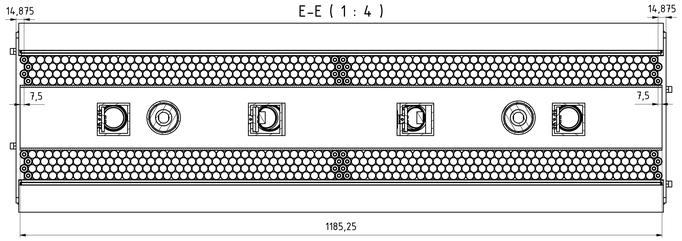

C-C (1 : 4)

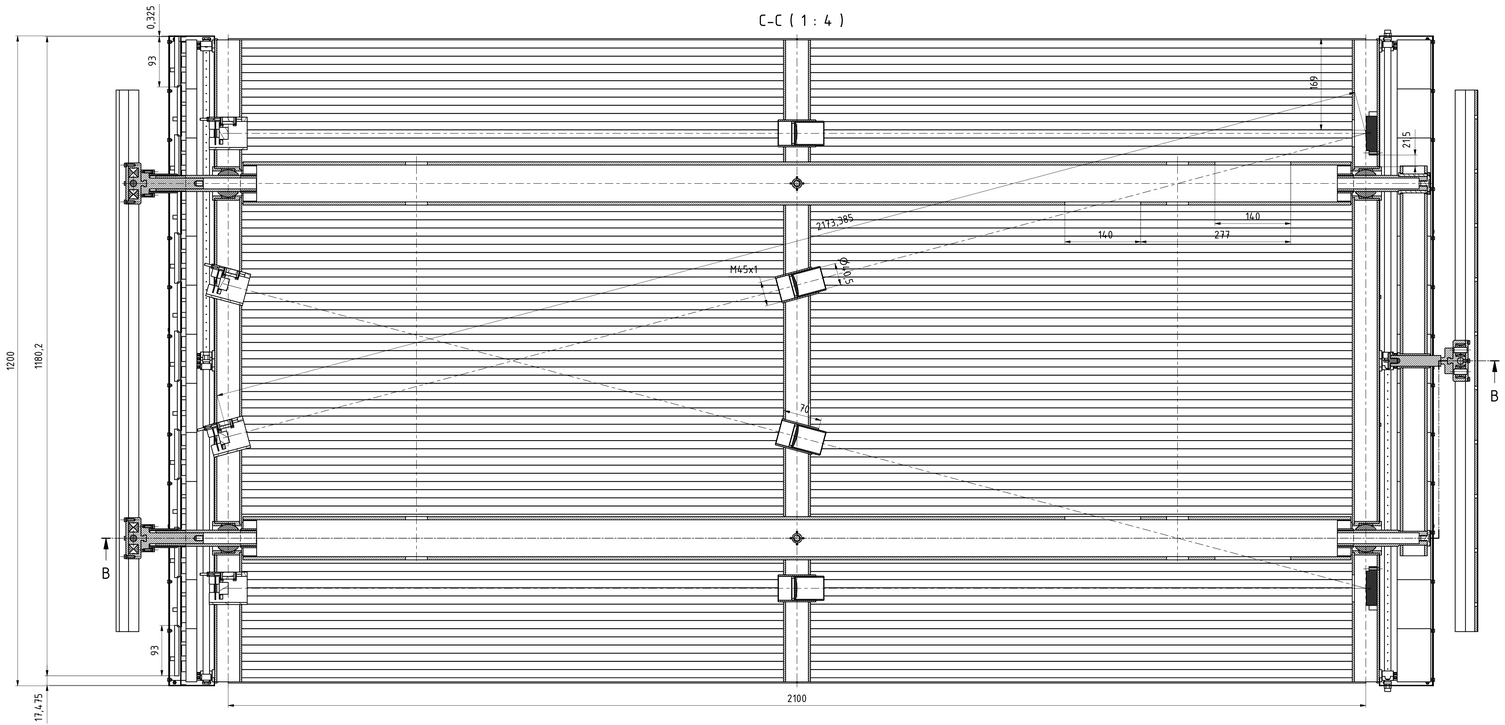

F-F (1 : 4)

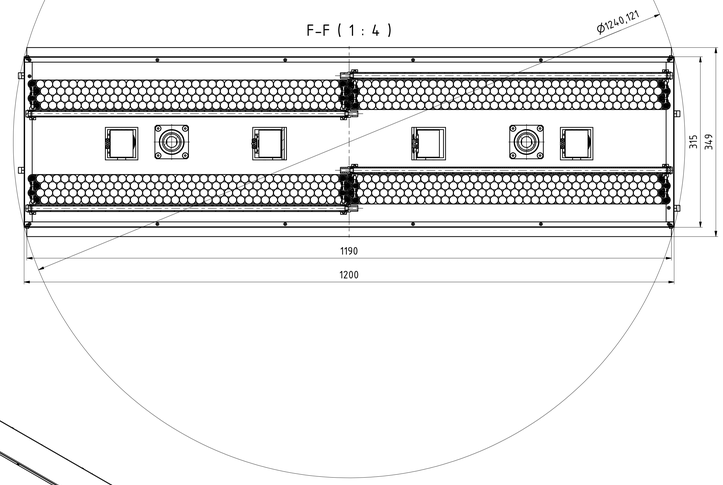

FOR INFORMATION ONLY

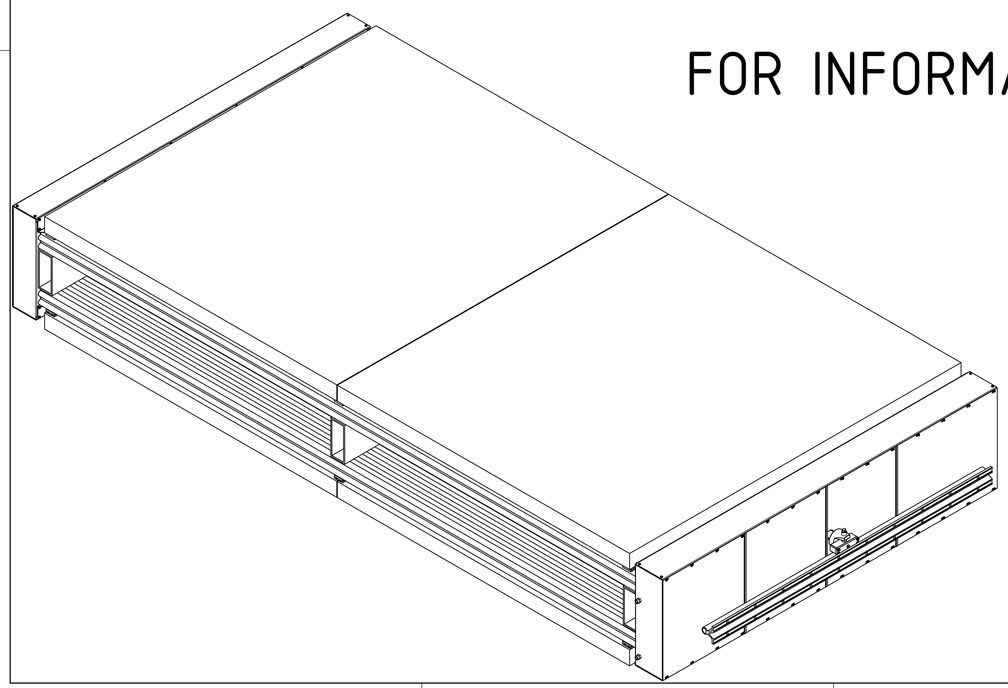

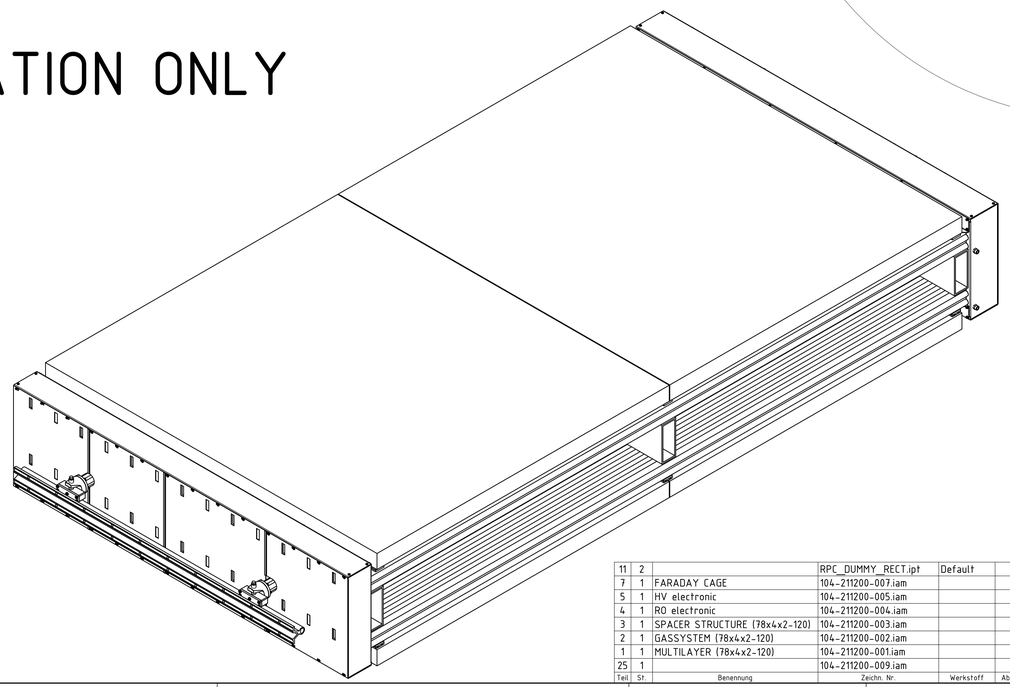

Teil	St.	Benennung	Zeichn. Nr.	Werkstoff	Abmessungen	Norm
11	2		RPC_DUMMY_RECT.ipt	Default		
7	1	FARADAY CAGE	104-211200-007.iam			
5	1	HV electronic	104-211200-005.iam			
4	1	RO electronic	104-211200-004.iam			
3	1	SPACER STRUCTURE (78x4x2-120)	104-211200-003.iam			
2	1	GASSYSTEM (78x4x2-120)	104-211200-002.iam			
1	1	MULTILAYER (78x4x2-120)	104-211200-001.iam			
25	1		104-211200-009.iam			

-0,1 +0,1

Hauptprojektion

Max-Planck-Institut für Physik
(Werner-Heisenberg-Institut)
München

Gewicht:
Dimensionen: mm
Maße ohne Toleranzangabe nach DIN ISO 2768 m K

	Tag	Name
gezeichnet	20.02.2012	SerP
geprueft		
geplottet		

Projekt: ATLAS-MDT II

Werkstoff

Maßstab

CHAMBER_2150x120_78x4x2

Teil:

Zeichnungsnummer / EDV Nr.: 104-211200.idw

Software: Inventor 2011

Blatt: 1 Gesamtzahl: 1

VTLs

DIN EN 20 216 - A0 (841 x 1189)